Bitte bei Bestellung von lackierten Eratzteilen RAL-Nummer angeben!
Please indicate RAL number when ordering varnished spare parts!
Schwarz / Black: RAL-9005
Blau / Blue: RAL- 5010
Grau / Gray: RAL-7047

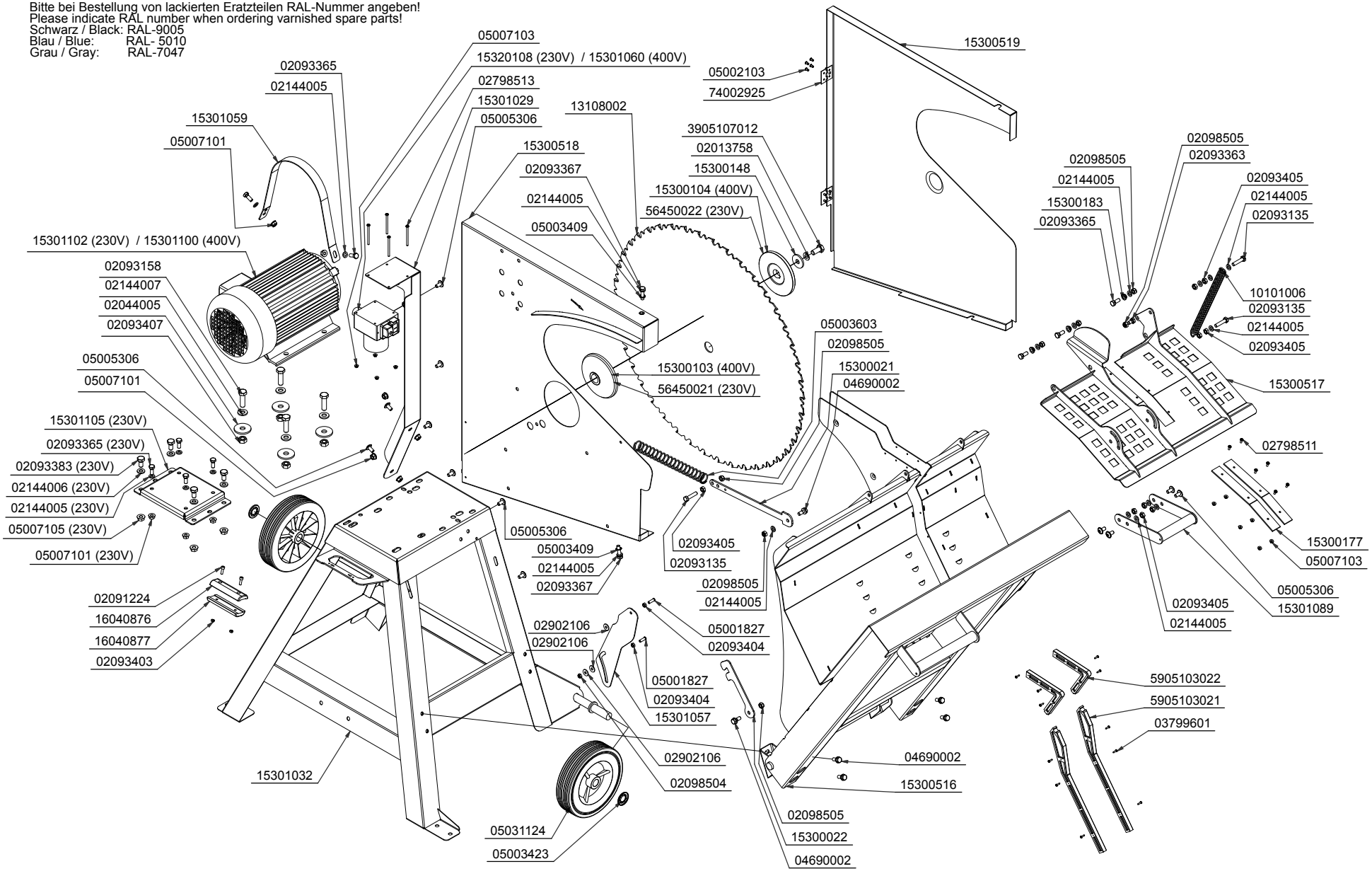

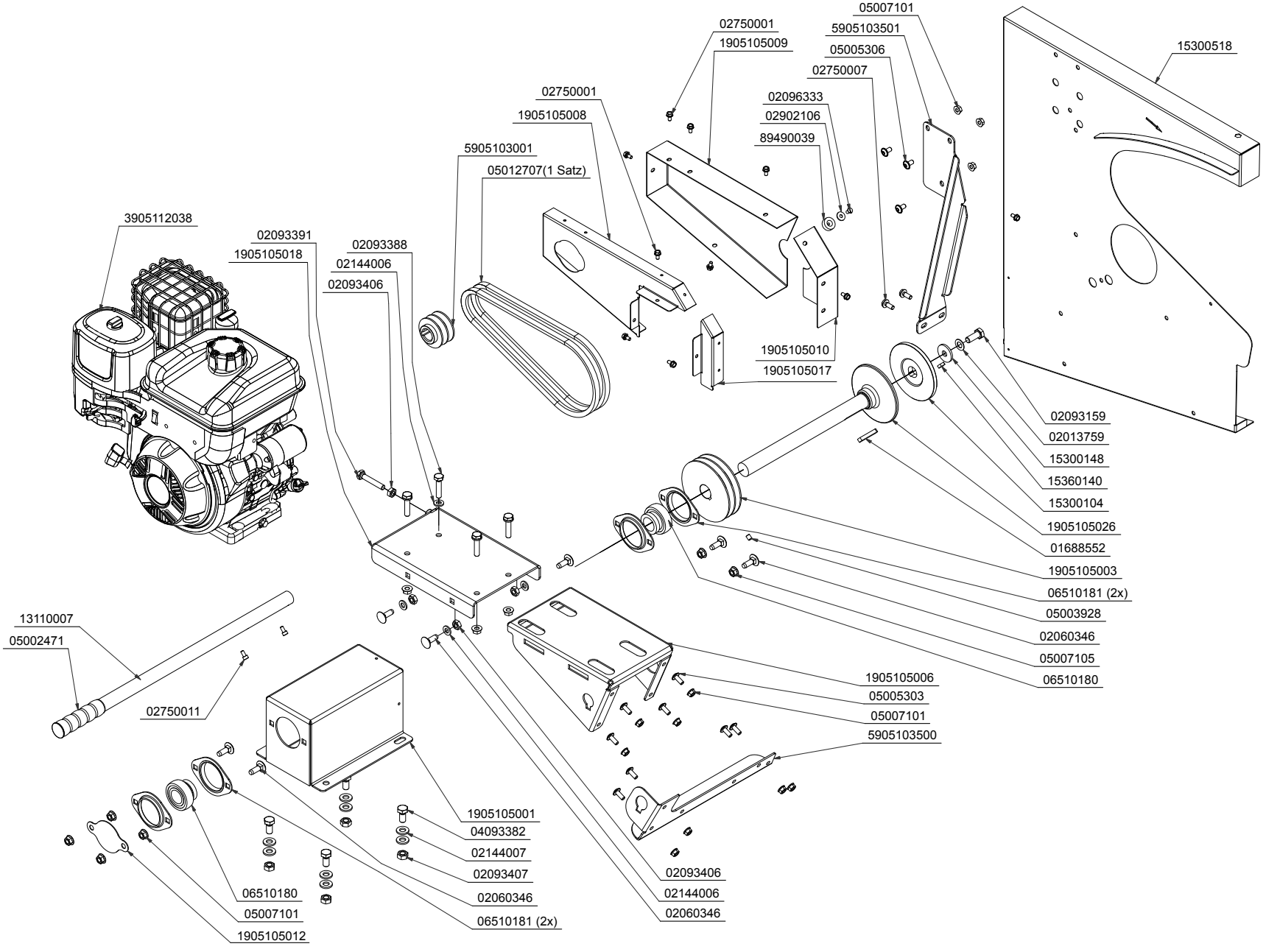
05007101
5905103501
02750001
1905105009
05005306
15300518
02750007
02750001
02096333
1905105008
02902106
89490039
5905103001
05012707(1 Satz)
3905112038
02093391
02093388
1905105018
02144006
02093406
1905105010
1905105017
02093159
02013759
15300148
15360140
15300104
1905105026
01688552
1905105003
06510181 (2x)
05003928
02060346
05007105
06510180
13110007
05002471
02750011
1905105006
05005303
05007101
5905103500
1905105001
04093382
02144007
02093407
02093406
02144006
02060346
06510180
05007101
02060346
06510181 (2x)
1905105012